vanEsch

www.van-esch.com

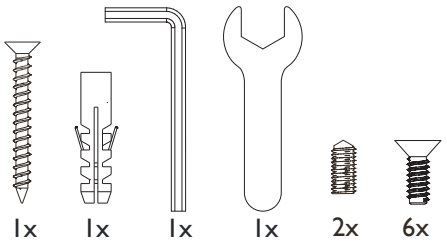

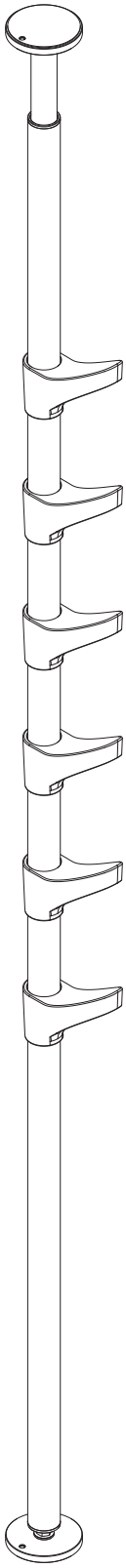

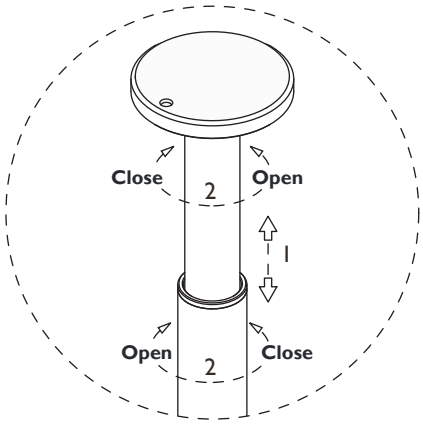

1

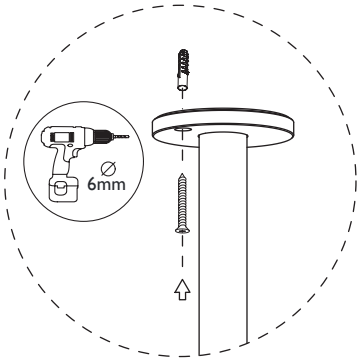

2a
(Optional)

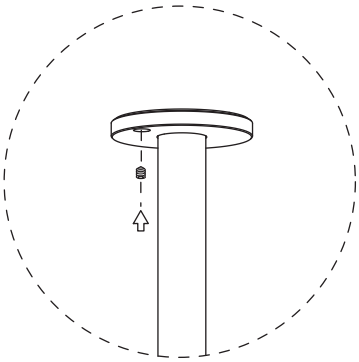

2b
(Optional)

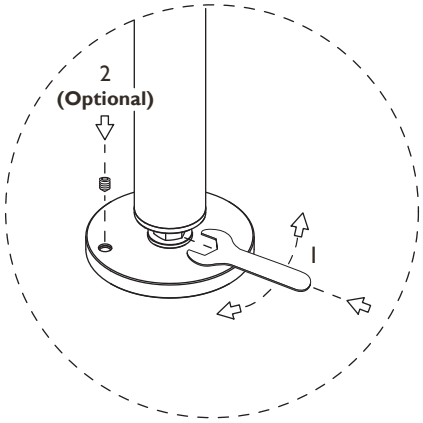

3

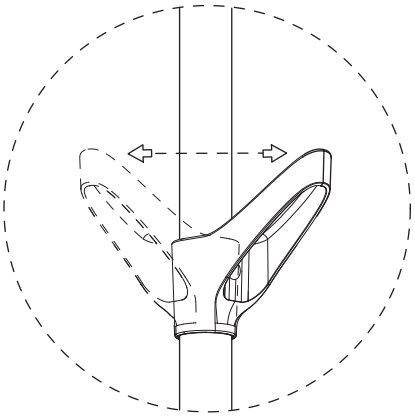

4

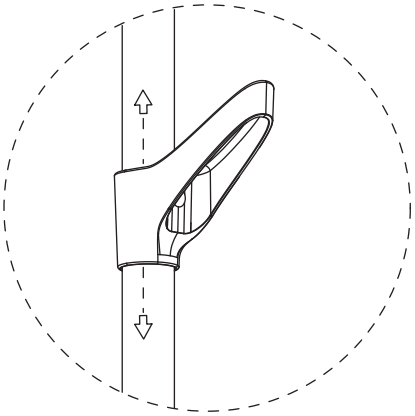

5

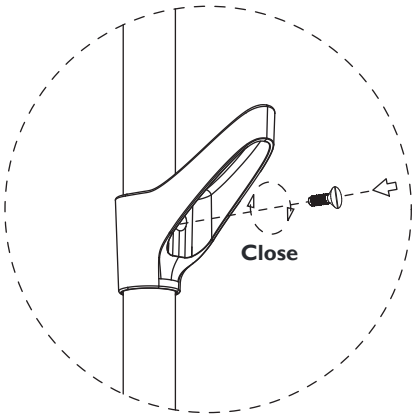

6

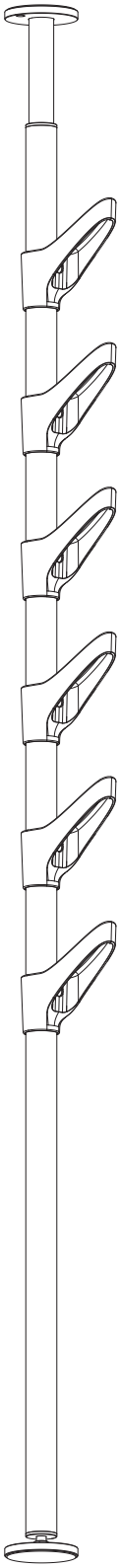

SLIDE