vanesch

www.van-esch.com

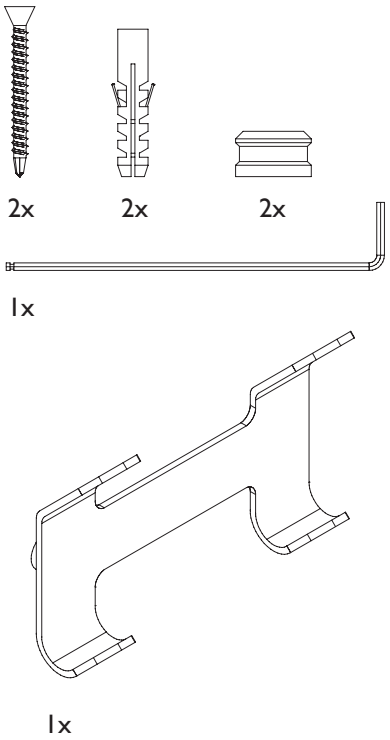

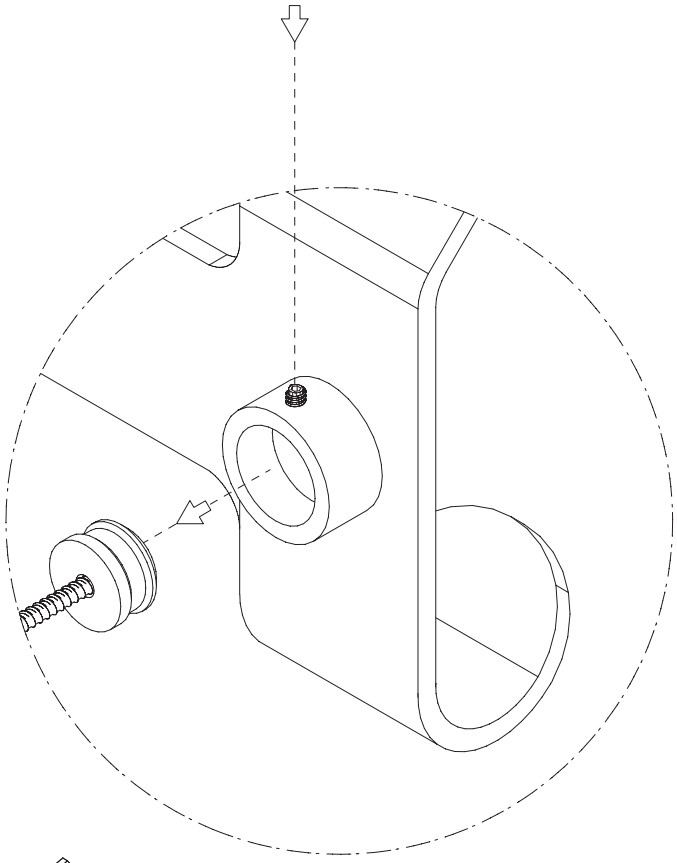

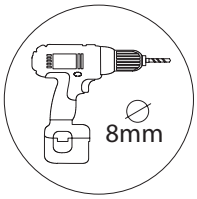

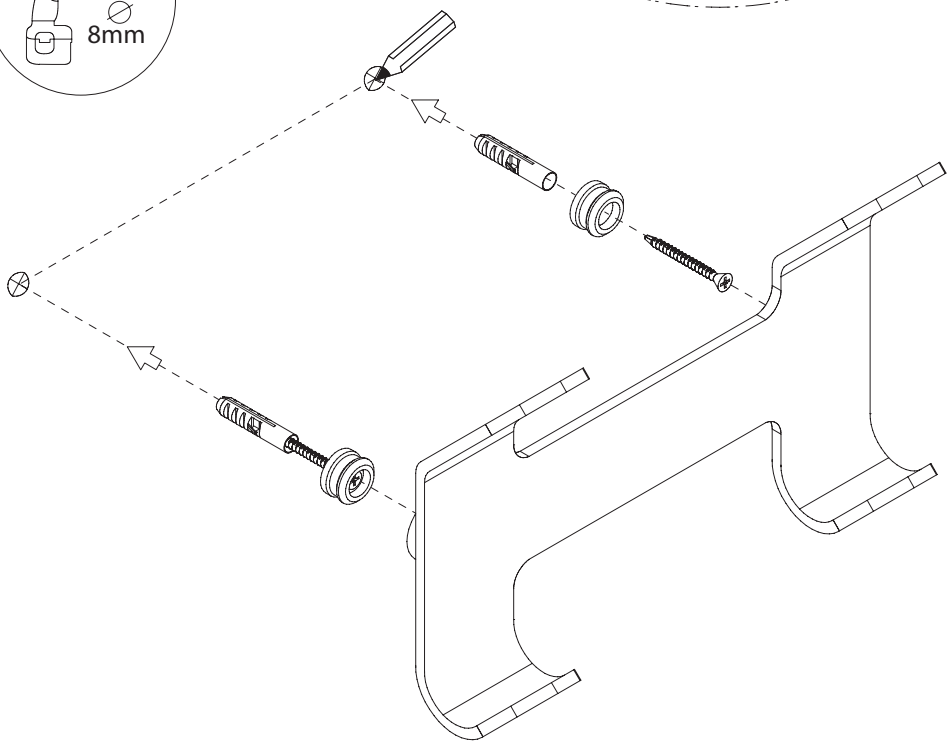

QUATTRO