vanesch

www.van-esch.com

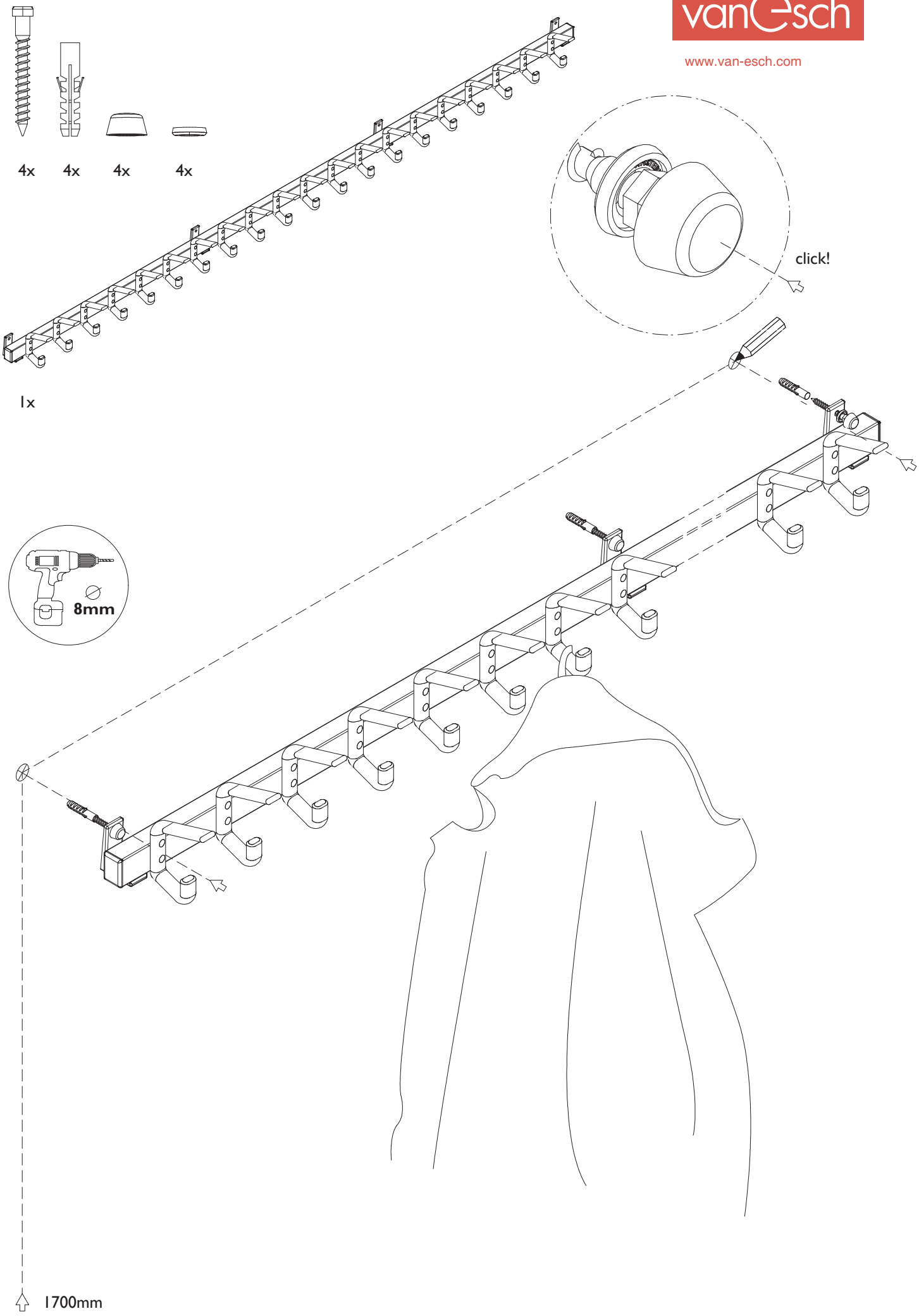

HJH200