vanesch

www.van-esch.com

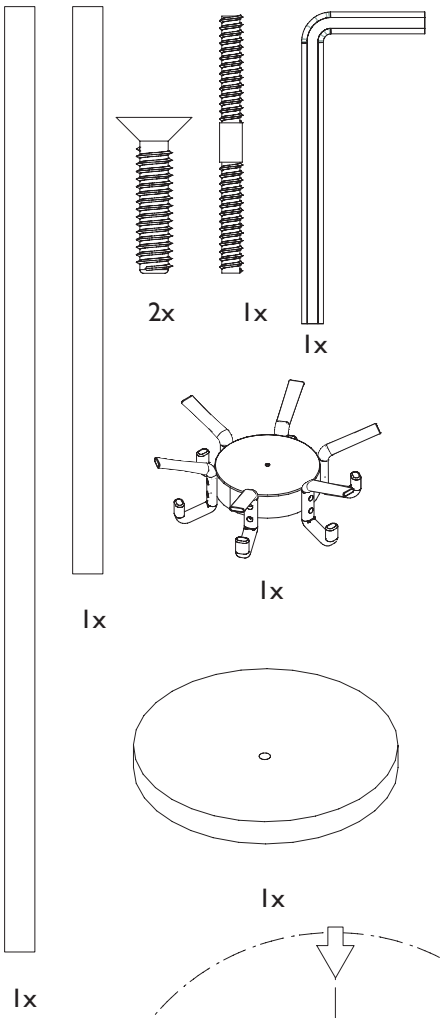

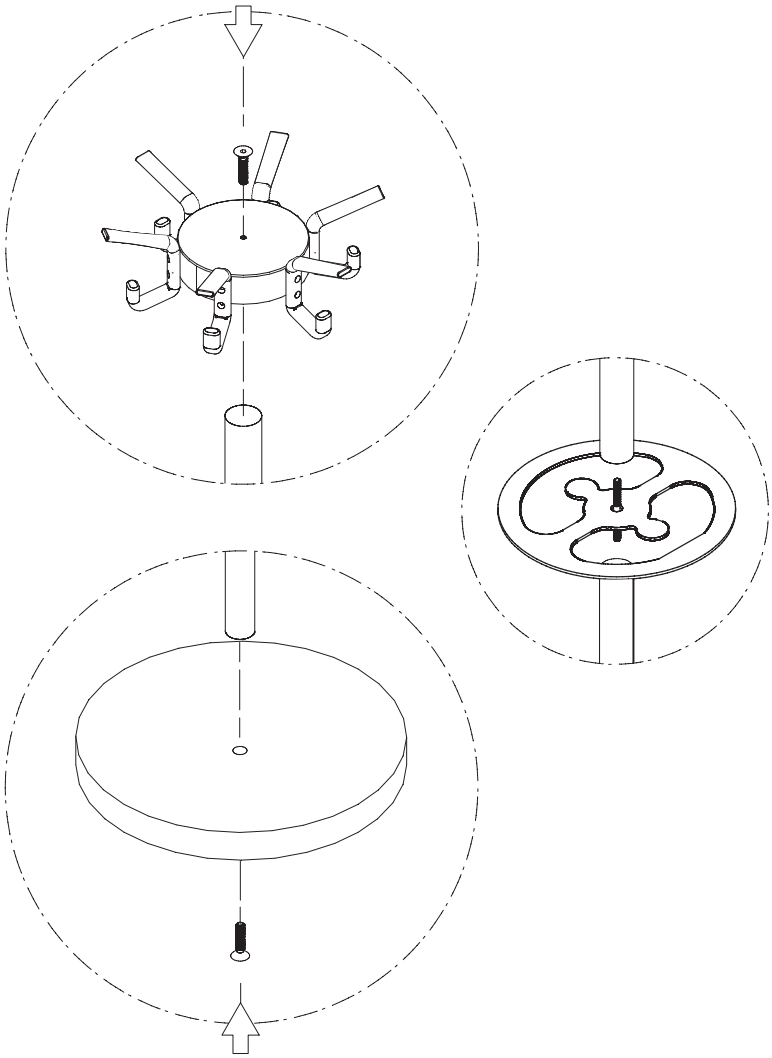

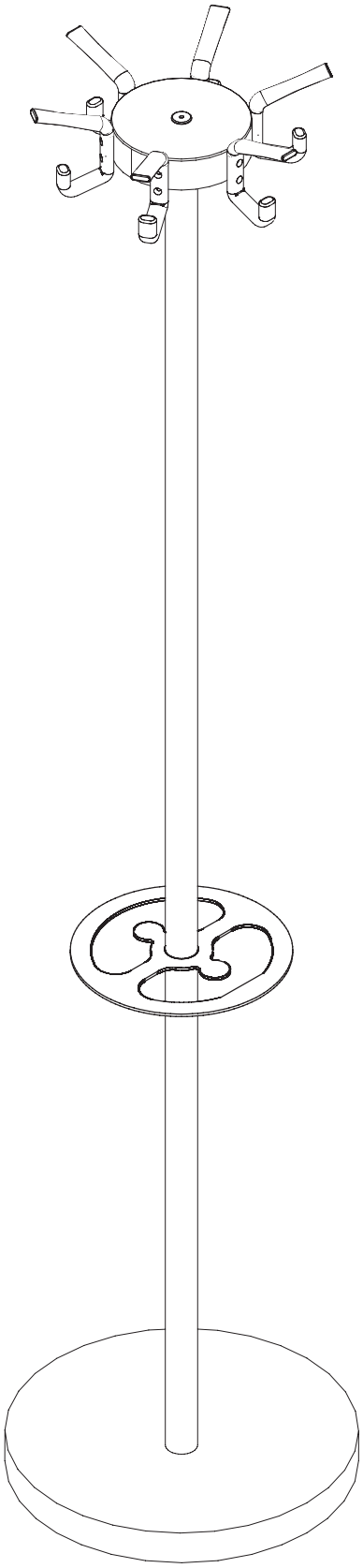

TERTIO JUNO+